HV 511

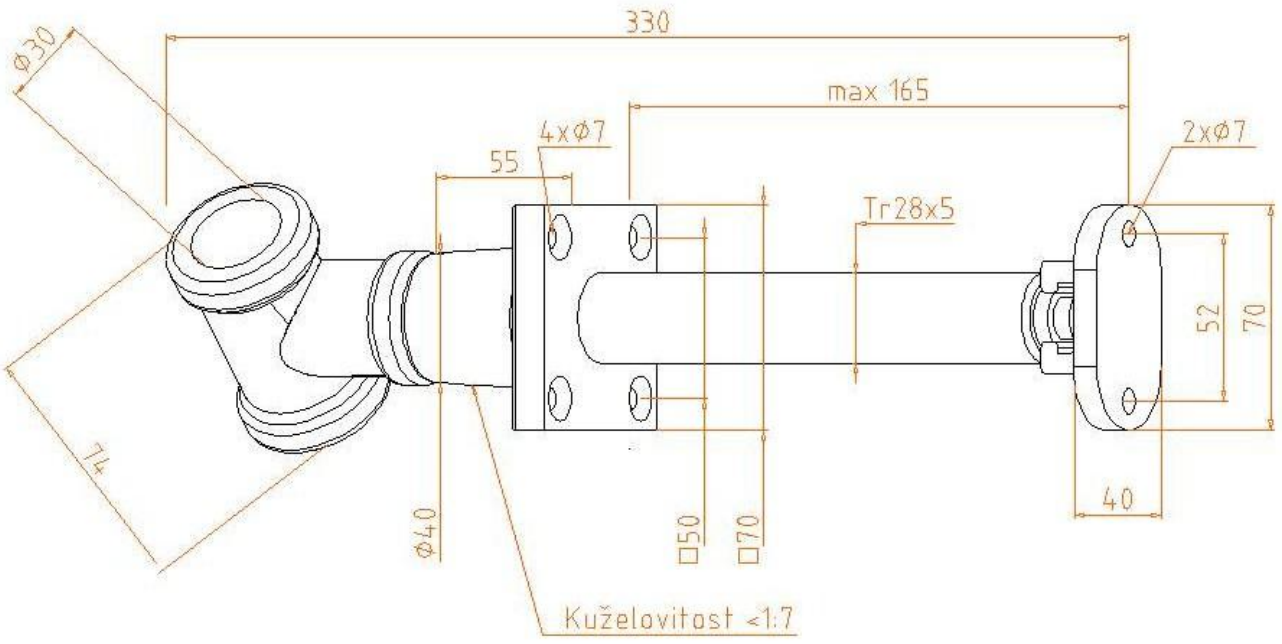
330
ø30
max 165
4xø7
55
2xø7
Tr28x5
52
70
74
ø40
□50
□70
40
Kuželovitost <1:7